MDSS※※－R※※ △2

真直度	—
平面度	▱
真円度	○
円筒度	⌭
平行度	//
直角度	⊥
位置度	⌖
同軸度	◎
対称度	⌯
振れ	↗

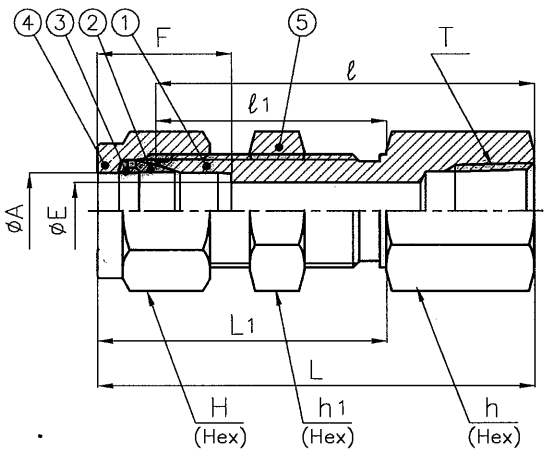

	Part No	A Tube O.D B	A Tube O.D mm	T (Rc)	E	h (HEX)	h1 (HEX)	H (HEX)	ℓ	ℓ1	L △2	L1 △2	F △2	パネル穴径	最大パネル厚さ
△1	MDSS10.5−R4ss	1/8B	10.5	1/4	7.9	24	24	22	52.7	32.0	62.7 ~~62.6~~	42.0 ~~41.9~~	22.7 ~~22.6~~	19.4	11.1
△1	MDSS13.8−R6ss	1/4B	13.8	3/8	10.4	27	27	24	53.5	32.5	64.1 ~~63.8~~	43.1 ~~42.8~~	23.3 ~~22.8~~	21.0	12.1
	MDSS17.3−R6ss	3/8B	17.3	3/8	12.7	30	30	30	59.6	38.1	69.8	48.3	24.5	25.8	14.9
△1	MDSS21.7−R8ss	1/2B	21.3	1/2	16.5	36	36	32	70.0	42.0	80.2	52.2	26.1	29.0	19.5

品番	図番	名称	個数	材質	備考
⑤		ロックナット	1	SUS316	
④		ナット	1	SUS316	
③		バックフェルール	1	SUS316	
②		フロントフェルール	1	SUS316	
①		本体	1	SUS316	

材質		素材寸法		処理	
検図	長 7.12.13 瀬	承認	鈴 7.12.13 木	M DSS※※－R※※ ss	
				スケジュール管用BILOK	
設計	—	製図	石山 '95.12.13 圭子	尺度 NTS 図番	MDSS※※－R※※ △2
				イハラサイエンス株式会社	

記号	記事	日付	変更	確認
△				
△				
△				
△				
△				
△2	表示変更	'00.1.8	只野	ナガセ
△1	サイズ追加	'99.7.28	石山	長瀬
来歴				

関連図番

~~普通寸法差（削り加工）（中級）~~

~~寸法区分 mm~~	~~寸法差 mm~~	~~寸法区分 mm~~	~~寸法差 mm~~
~~1以上 4以下~~	~~±0.1~~	~~250をこえ1000以下~~	~~±0.8~~
~~4をこえ 16以下~~	~~±0.2~~	~~1000 〃 2000 〃~~	~~±1.0~~
~~16をこえ 63以下~~	~~±0.3~~	~~2000をこえ4000以下~~	~~±1.5~~
~~63をこえ250以下~~	~~±0.4~~		