# DHG※※－G※※△8

| | |
|---|---|
| 真直度 | — |
| 平面度 | ▱ |
| 真円度 | ○ |
| 円筒度 | ⌭ |
| 平行度 | // |
| 直角度 | ⊥ |
| 位置度 | ⌖ |
| 同軸度 | ◎ |
| 対称度 | ⌯ |
| 振れ | ↗ |

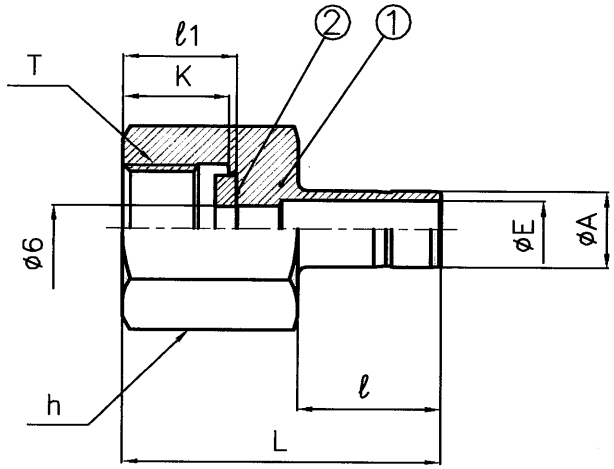


| Part No. | A (TUBE OD) in | A (TUBE OD) mm | T (G) | E | h (HEX) in | h (HEX) mm | ℓ | ℓ1 | K | L |
|---|---|---|---|---|---|---|---|---|---|---|
| DHG 4−G 4 ss | 1/4 | 6.35 | 1/4 | 4.6 | 3/4 | 19.05 | 16.5 | 13.0 | 12.0 | 38.0 |
| DHG 4−G 6 ss | | | 3/8 | | 7/8 | 22.23 | | 15.0 | 14.0 | 40.0 |
| DHG 4−G 8 ss | | | 1/2 | | 1−1/16 | 26.99 | | 17.0 | 16.0 | 40.5 |
| △6 DHG 6−G 4 ss | 3/8 | 9.53 | 1/4 | 7.1 | 3/4 | 19.05 | 18.0 | 13.0 | 12.0 | 38.0 |
| △6 DHG 6−G 6 ss | | | 3/8 | | 7/8 | 22.23 | | 15.0 | 14.0 | 40.0 |
| △7 DHG 8−G 4 ss | 1/2 | 12.7 | 1/4 | 9.9 | 3/4 | 19.05 | 23.5 | 13.0 | 12.0 | 43.5 |
| △8 DHG 8−G 6 ss | | | 3/8 | | 7/8 | 22.23 | | 15.0 | 14.0 | 45.5 |
| DHG 8−G 8 ss | | | 1/2 | | 1−1/16 | 26.99 | | 17.0 | 16.0 | 47.5 |

| 品番 | 図番 | 名称 | 個数 | 材質 | 備考 |
|---|---|---|---|---|---|
| ② | | パッキン | 1 | | 標準付属せず |
| ① | | 本体 | 1 | SUS316 | |

| 記号 | 記事 | 日付 | 変更 | 確認 |
|---|---|---|---|---|
| △8 | サイズ追加 | '07.10.18 | 仲島 | ナガセ |
| △7 | サイズ追加 | '07.3.12 | 藤原 | ナガセ |

来歴: △6 サイズ追加による全面書換

関連図番

~~普通寸法差（削り加工）（中級）~~

| 寸法区分 mm | 寸法差 mm | 寸法区分 mm | 寸法差 mm |
|---|---|---|---|
| 1以上 4以下 | ± 0.1 | 250をこえ 1000以下 | ± 0.8 |
| 4をこえ 16以下 | ± 0.2 | 1000 〃 2000 〃 | ± 1.0 |
| 16をこえ 63以下 | ± 0.3 | 2000をこえ 4000以下 | ± 1.5 |
| 63をこえ 250以下 | ± 0.4 | | |

| | | | |
|---|---|---|---|
| 材質 | | 素材寸法 | |
| 処理 | | | |
| 検図 | 長 15.5.19 瀬 | 承認 | 鈴 15.5.19 木 |
| 設計 | — | 製図 | 菊 15.5.19 池 |

BI−LOK<INCH>

DHG※※－G※※ss

ゲージアダプター

尺度 NTS　図番 DHG※※－G※※△8

イハラサイエンス株式会社